入口圧力範囲［ＭＰａ］	０．０７～１．５６
使用温度範囲［℃］	－２５～＋６０

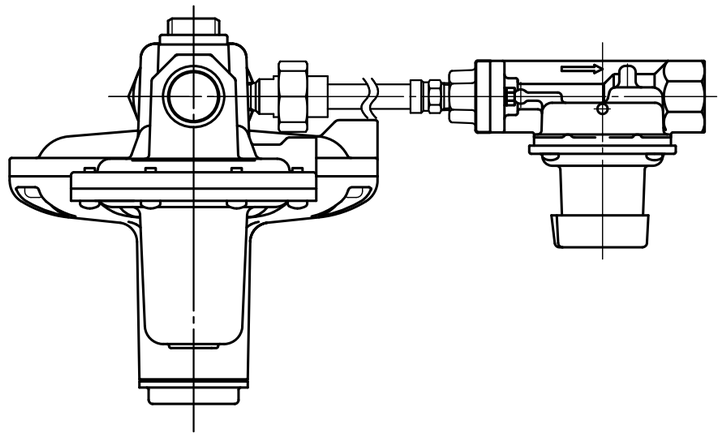

別売品

部品名	数量	材質	摘要
フレキ管セット	1	SUS304他	

同梱部品

部品名	数量
中圧フレキ用パッキン	1
防水カバー（中）	1
Ｏリング（ＪＩＳ Ｐ１８）	1
メーターユニオン	2
検査孔付ネジガス栓	2

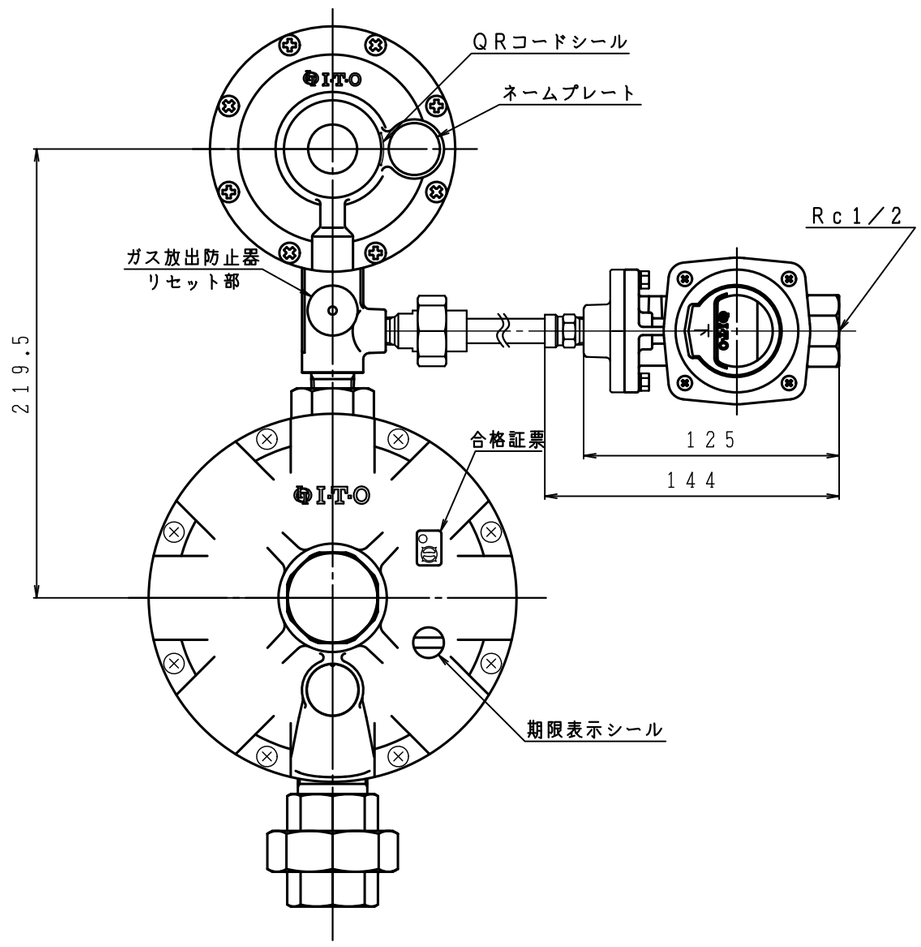

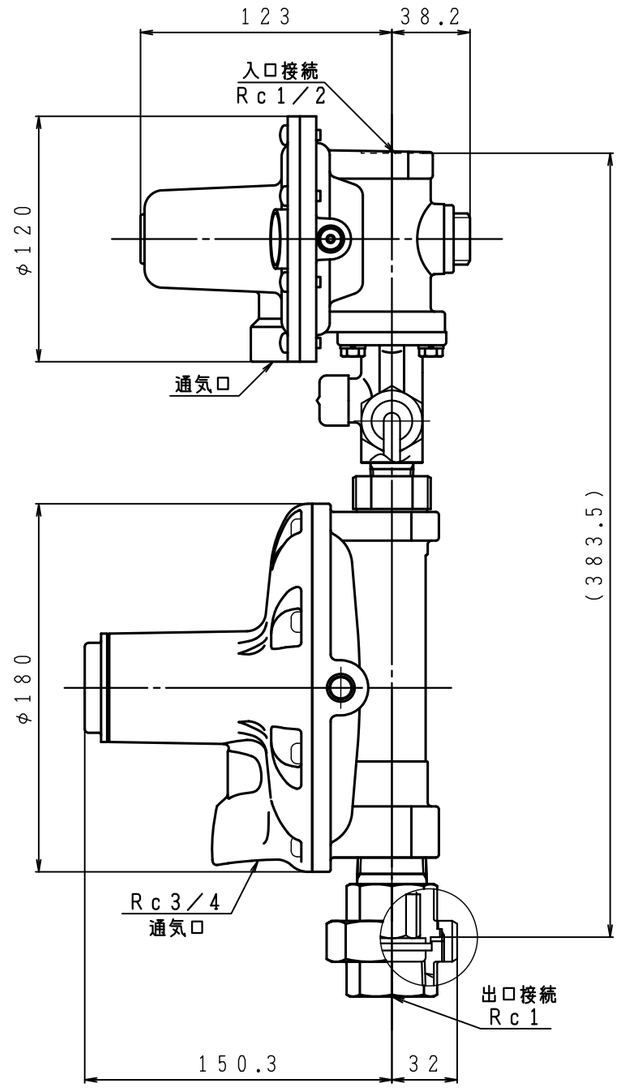

※寸法は参考値で記載しています。

型式	ＢＲＶ－３０ＡＨＬ
名称	親子式差圧二段式一体型調整器
図番	BRV-30AHL-Q-02
製図	２０２５年 ６月 ４日

尺度	図面サイズ	図法
１：３	Ａ３	第３角法

I·T·O株式会社