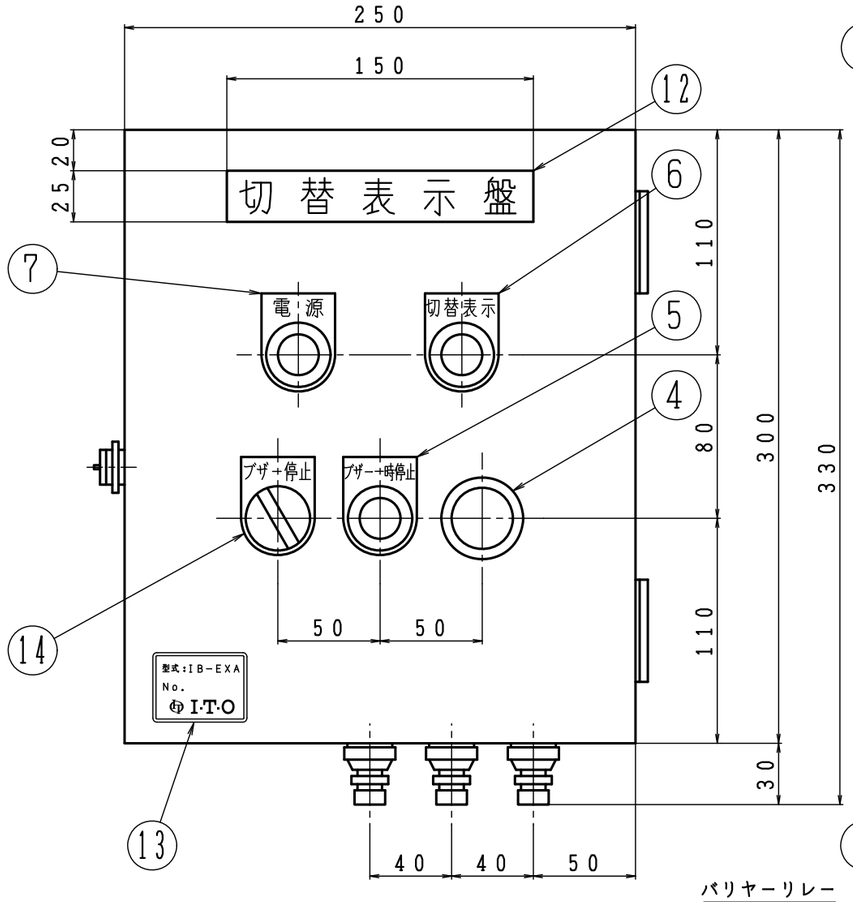

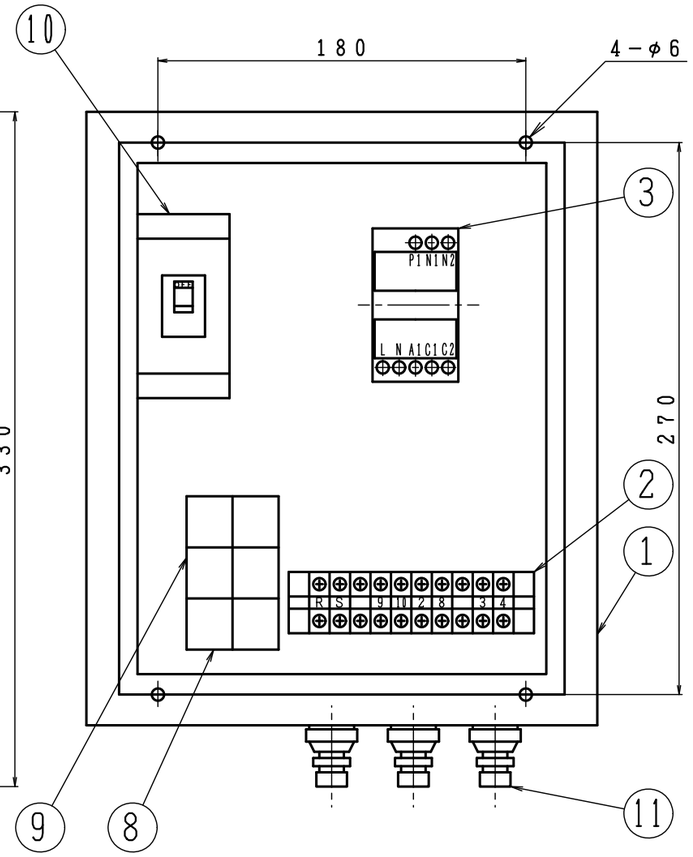

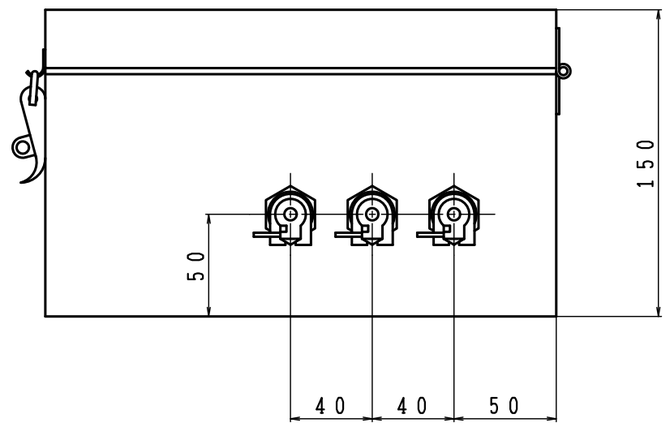

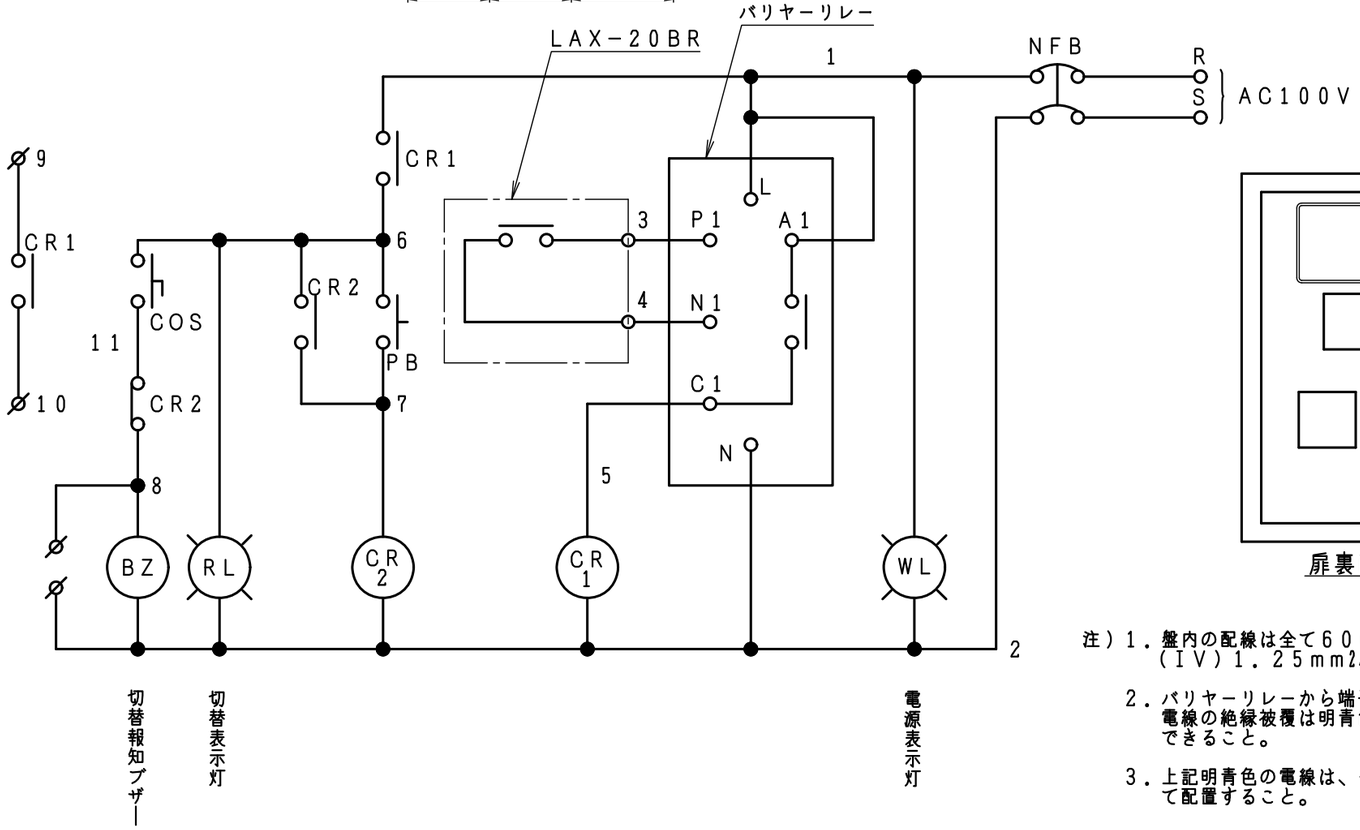

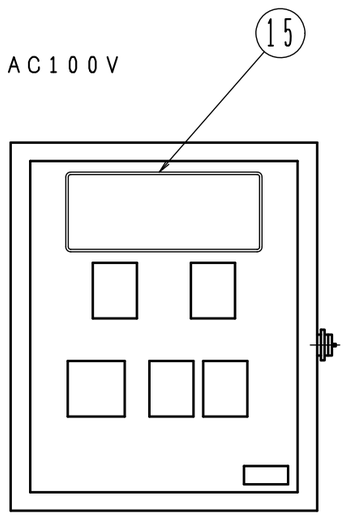

扉裏面　1：5

注）1．盤内の配線は全て600Vビニル絶縁電線（IV）1.25mm²より線を使用のこと。

2．バリヤーリレーから端子3及び4へ接続する電線の絶縁被覆は明青色とし他の回路と識別できること。

3．上記明青色の電線は、その他の電線と分離して配置すること。

番号	部品名	数量	材質	摘要
15	注意シール	1	テトロン	
14	セレクトスイッチ(COS)	1		IDEC ASS2111N
13	ネームシール	1	PET	
12	ネームプレート	1	アクリル	"切替表示盤"
11	キャプコン	3		オーム OA-1
10	ノーヒューズブレーカ(NFB)	1		三菱 NF30-FA 2P 15A W
9	リレー(CR1、2)	2		OMRON MY2ZN AC100/110
8	ソケット	2		OMRON PYFZ-08
7	表示灯(WL)	1		IDEC APS116DNPW
6	表示灯(RL)	1		IDEC APS116DNR
5	押釦スイッチ(PB)	1		IDEC ABS110NR
4	ブザー(BZ)	1		サクサプレシジョン BZ-35VR(AC100V)
3	バリヤーリレー	1		IDEC EB3C-R01AN
2	端子板	1		春日 T1010
1	BOX	1	鋼板	内外 CH-325-15

型式	IB-EXA
品名	切替表示盤(AC100V用)
	組立図

製図	図番
2025年 9月 8日	IB-EXA-J-01

尺度	図面サイズ	図法	照査	検図	設計	製図
1：3	A3	第3角法	中東	大里	高橋	高橋

I·T·O株式会社