設計仕様		
内容物	ＬＰガス	
内容積	７０３６ l	
常用温度	常温	
設計圧力	１．８ ＭＰａ	
設計温度	４０ ℃	
耐圧試験圧力	２．７ ＭＰａ	
気密試験圧力	１．８ ＭＰａ	
放射線検査	２０ ％	
溶接継手の効率	長手	０．９５
	周	１．００
腐れ代	０ mm	
適用法規	特定設備検査規則	

塗装

方式	粉体塗装方式
下地処理	一種ケレン
塗料	ポリエステル樹脂系塗料
膜厚	６０μm以上/回　１回以上
塗色	ライトグレー (マンセル値　２.５Ｙ　９／２)

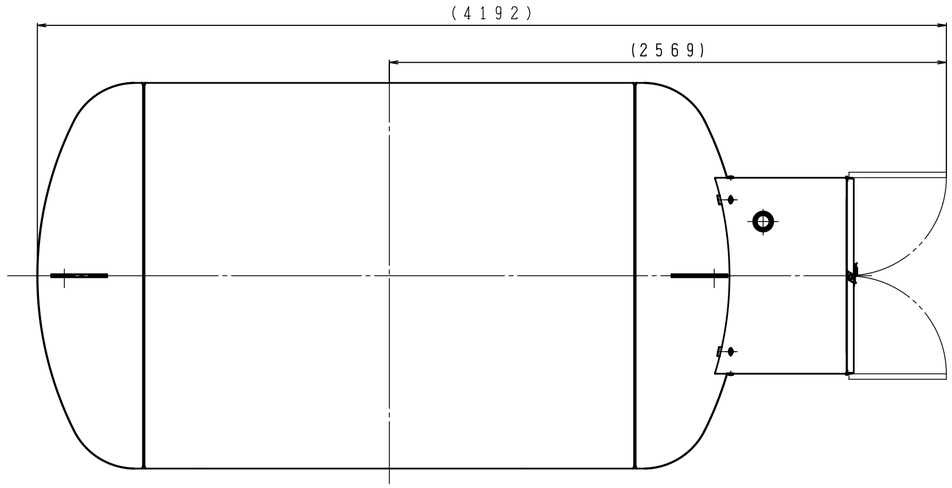

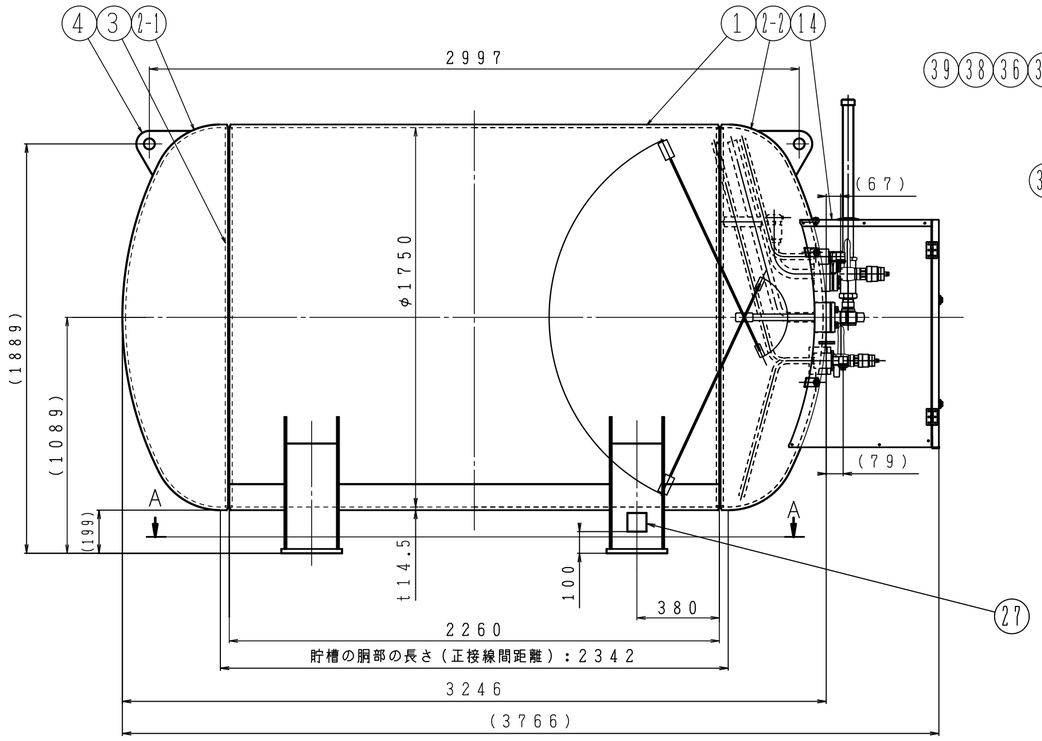

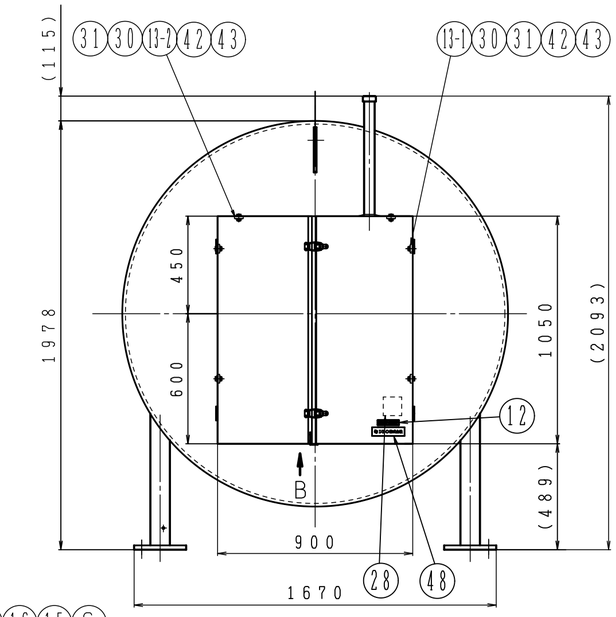

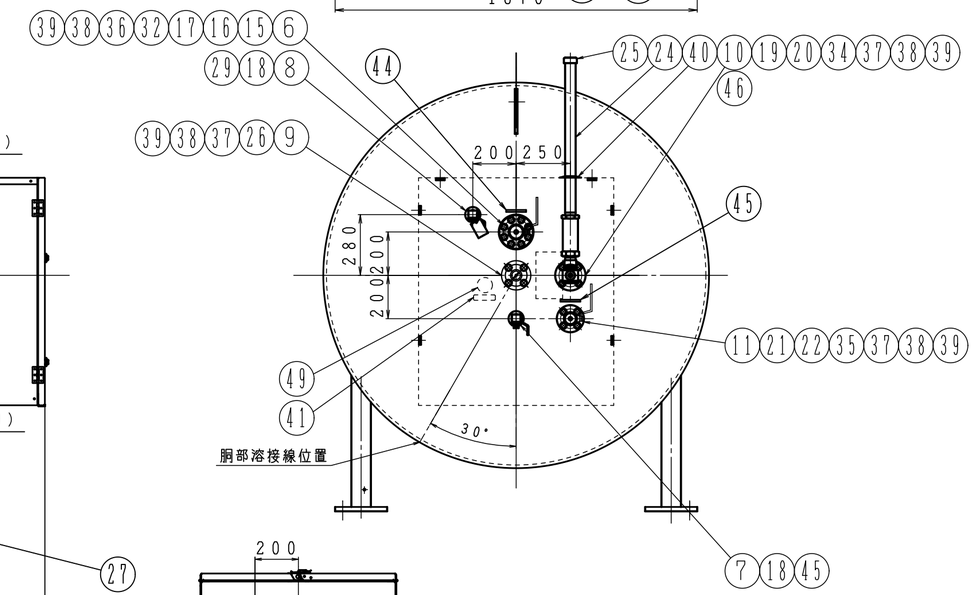

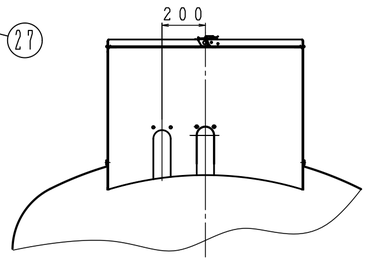

B矢視図

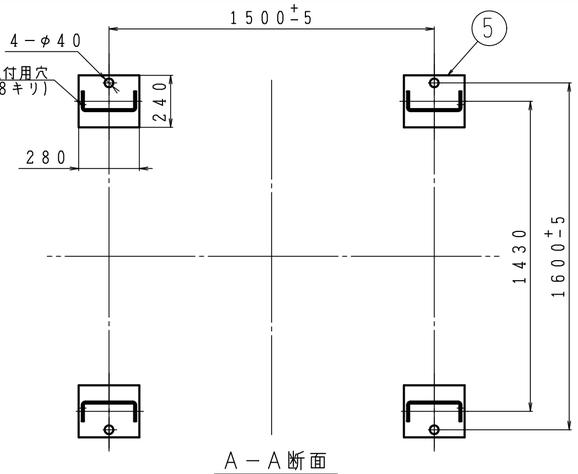

A－A断面

番号	品名	数量	材質	摘要
40	放出管スリーブ	1	軟化塩化ビニール	
39	平座金	20	SUS304	JIS 並形 16
38	バネ座金	20	SUS304	JIS 2号 16
37	六角ボルト	12	SUS304	JIS M16×45
36	六角ボルト	8	SUS304	JIS M16×55
35	フランジパッキン	1	ノンアスベスト	25A
34	フランジパッキン	1	ノンアスベスト	40A
33				
32	フランジパッキン	1	ノンアスベスト	50A
31	六角ナット	6	SUS304	JIS 1種 M10
30	六角ボルト	6	SUS304	JIS M10×25
29	注意札	1	紙他	
28	ネームシール	1	テトロン	
27	ネームプレート	1	STS304	
26	液面計	1	SUS304他	MTG－5D2
25	キャップ	1	PVC	SCI.875×1-1/2IL (701-89)
24	安全弁放出管	1	SGP	
23				
22	均圧カップリング	1	C3771B他	MT－206
21	片フランジ式ボールバルブ	1	SF440A他	MT-790DV25A
20	安全弁	1	C3604B他	MT-160VC(30mm)
19	安全弁元弁	1	FCD-S他	MT－890VL
18	液・ガス取出弁	2	C3771B他	MT－110VL
17	液取入カップリング	1	C3771B他	MT－204
16	片フランジ式ボールバルブ	1	SF440A他	MT-790DV50A
15	過充填防止弁	1	S25C他	MTG－6C
14	プロテクタ	1	SS400相当	高耐食めっき鋼板 t=1.6
13-2	取付金具（B）	2	SS275	
13-1	取付金具（A）	4	SS275	
12	型式シール	1	テトロン	
11	均圧用ネック	1	SM20C	
10	安全弁ネック	1	SM20C	
9	液面計用ネック	1	SM20C	
8	ガス取出用ネック	1	SM20C	
7	液取出用ネック	1	SM20C	
6	液取入用ネック	1	SM20C	
5	脚	4	SS275	
4	吊金具	2	SS275	
3	バックリング	2	SS275	
2-2	鏡板（B）	1	SA516-70	t＝14.5
2-1	鏡板（A）	1	SA516-70	t＝14.5
1	胴板	1	SA516-70	t＝14.5

番号	品名	数量	材質	摘要
49	気密合格シール	1	テトロン	
48	I･T･Oシール	1	テトロン	
47	スペーサー	5	SS400	同梱部品
46	安全弁元弁警告札	1	紙他	
45	高圧プラグ（四角頭）	1	ステンレス鋼	JIS R3／4
44-2	架台取付金具（B）	1	SS275	
44-1	架台取付金具（A）	1	SS275	
43	平座金	12	SUS304	t1.5×Φ28(M10相当)
42	平座金	12	樹脂	t0.8×Φ28(M10相当)
41	警告シール	1	テトロン	

型式	KT－2900Y
品名	2900kgバルク貯槽(工業用)

組立図

製図	図番
2026年 1月22日	KT-2900Y-J-02

尺度	図面サイズ	図法	照査	検図	設計	製図
1：20	A2	第3角法	中東	高橋	三枝	三枝

I･T･O株式会社