設計仕様		
内容物	ＬＰガス	
内容積	２４２０ l	
常用温度	常温	
設計圧力	１．８ ＭＰａ	
設計温度	４０ ℃	
耐圧試験圧力	２．７ ＭＰａ	
気密試験圧力	１．８ ＭＰａ	
放射線検査	２０％	
溶接継手の効率	長手	０．９５
	周	１．００
腐れ代	０ mm	
適用法規	特定設備検査規則	

塗装

方式	粉体塗装方式
下地処理	一種ケレン
塗料	ポリエステル樹脂系塗料
膜厚	６０μm以上/回　１回以上
塗色	ライトグレー (マンセル値　２.５Ｙ　９／２)

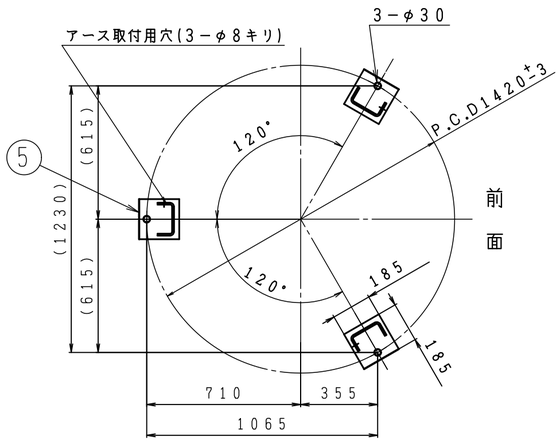

A－A断面

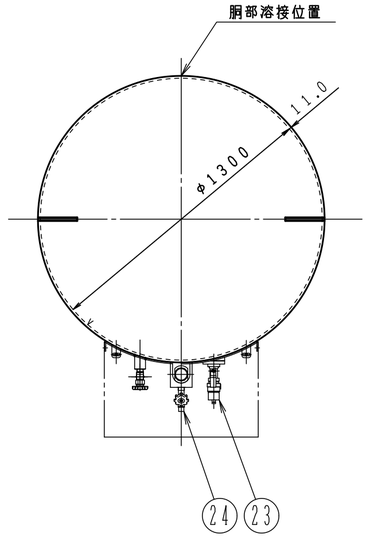

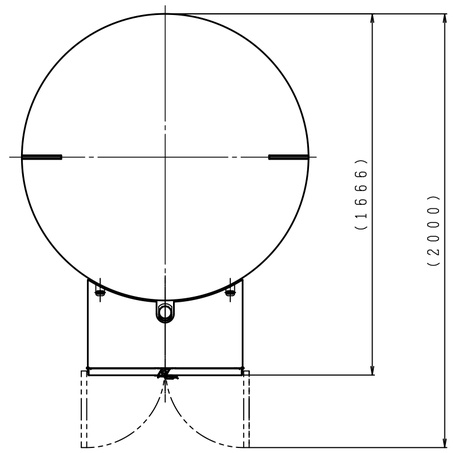

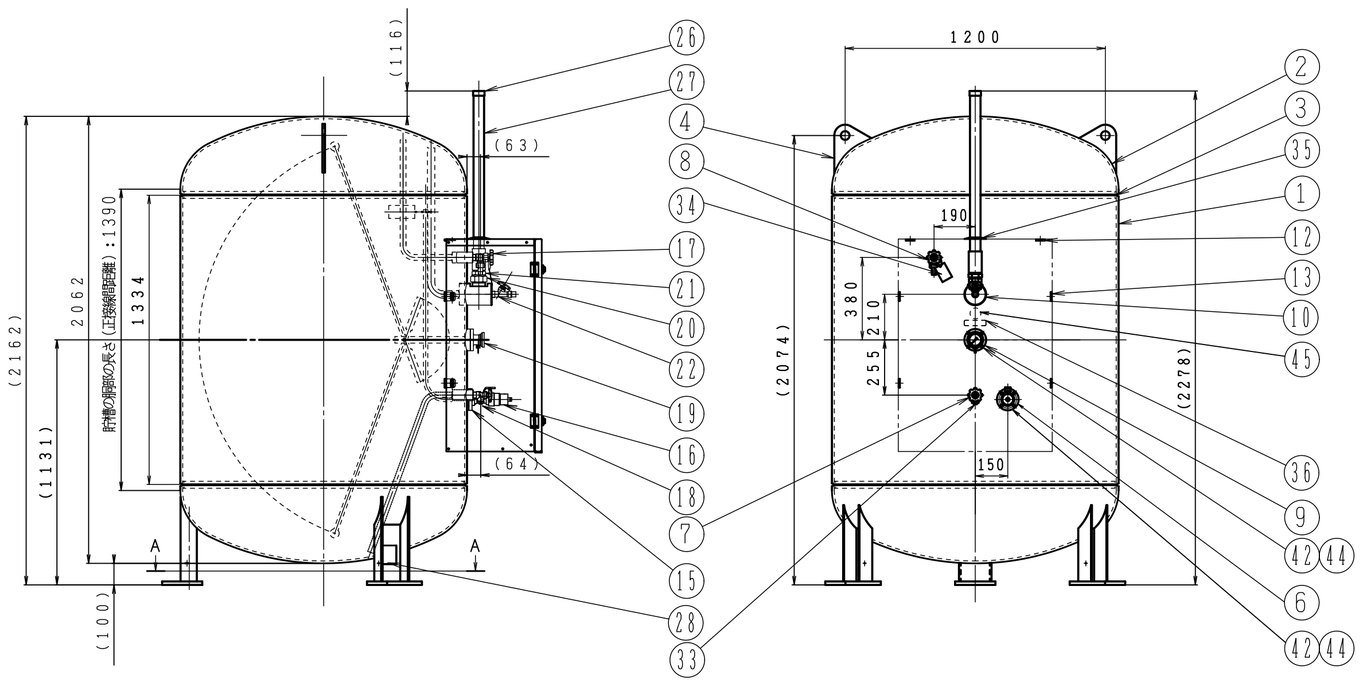

番号	品名	数量	材質	摘要
45	気密合格シール	1	テトロン	
44	バネ座金	8	SUS304	JIS 2号 10
43				
42	六角穴付ボルト	8	SUS304	JIS M10×35
41	I･T･Oシール	1	テトロン	
40	安全弁点検シール	1	――――	
39	平座金	12	SUS304	t1.5×Φ28(M10相当)
38	平座金	12	樹脂	t0.8×Φ28(M10相当)
37				
36	警告シール	1	テトロン	
35	放出管スリーブ	1	軟化塩化ビニール	
34	注意札	1	紙他	
33	液取出口キャップ	1	C3604B他	BL－C
32	ネームシール	1	テトロン	
31				
30				
29	ボルト、ナット	6	SUS304	M10×20
28	ネームプレート	1	STS304	
27	安全弁放出管(40A)	1	SGP	
26	キャップ	1	PVC	
25				
24	均圧カップリング	1	C3604B他	MT－98
23	液取入カップリング	1	C3771B他	MT-206V(20A)
22	バルク貯槽用均圧弁	1	C3771B他	MT－68YV
21	安全弁	1	C3771B他	MT－160V－22
20	安全弁元弁	1	C3604B他	MT－SV－25
19	縦型貯槽用液面計	1	SUS304他	MTG－4VE
18	液取出弁	1	C3771B他	MT－68WB
17	ガス取出弁	1	C3771B他	BIV－15
16	バルク貯槽用液取入弁	1	C3771B他	MT－110VF
15	過充填防止弁	1	S25C他	MTG－6V
14	プロテクタ	1	SS400相当	高耐食めっき鋼板 t=1.6
13	取付金具(B)	4	SS275	
12	取付金具(A)	2	SS275	
11				
10	安全弁ネック	1	SM20C	
9	液面計用ネック	1	SM20C	
8	ガス取出用ネック	1	SM20C	
7	液取出用ネック	1	SM20C	
6	液取入用ネック	1	SM20C	
5	脚	3	SS275	
4	吊金具	2	SS275	
3	バックリング	2	SS275	
2	鏡板	2	SA516－70	t＝11.0
1	胴板	1	SA516－70	t＝11.0

型式	KT－980T
品名	980kg型ＬＰガスバルク貯槽(縦型)

組立図

製図	図番
2026年 1月22日	KT－980T－J

尺度	図面サイズ	図法	照査	検図	設計	製図
1:20	A2	第3角法	中東	高橋	三枝	三枝

I･T･O株式会社